PITT Qube

EFR-26C-AAA-0

□単価記入なき部品の販売は行っておりません。

□単価は予告なく変更することがあります。

□表示価格に消費税は含まれておりません。

□送料は別途料金がかかります。

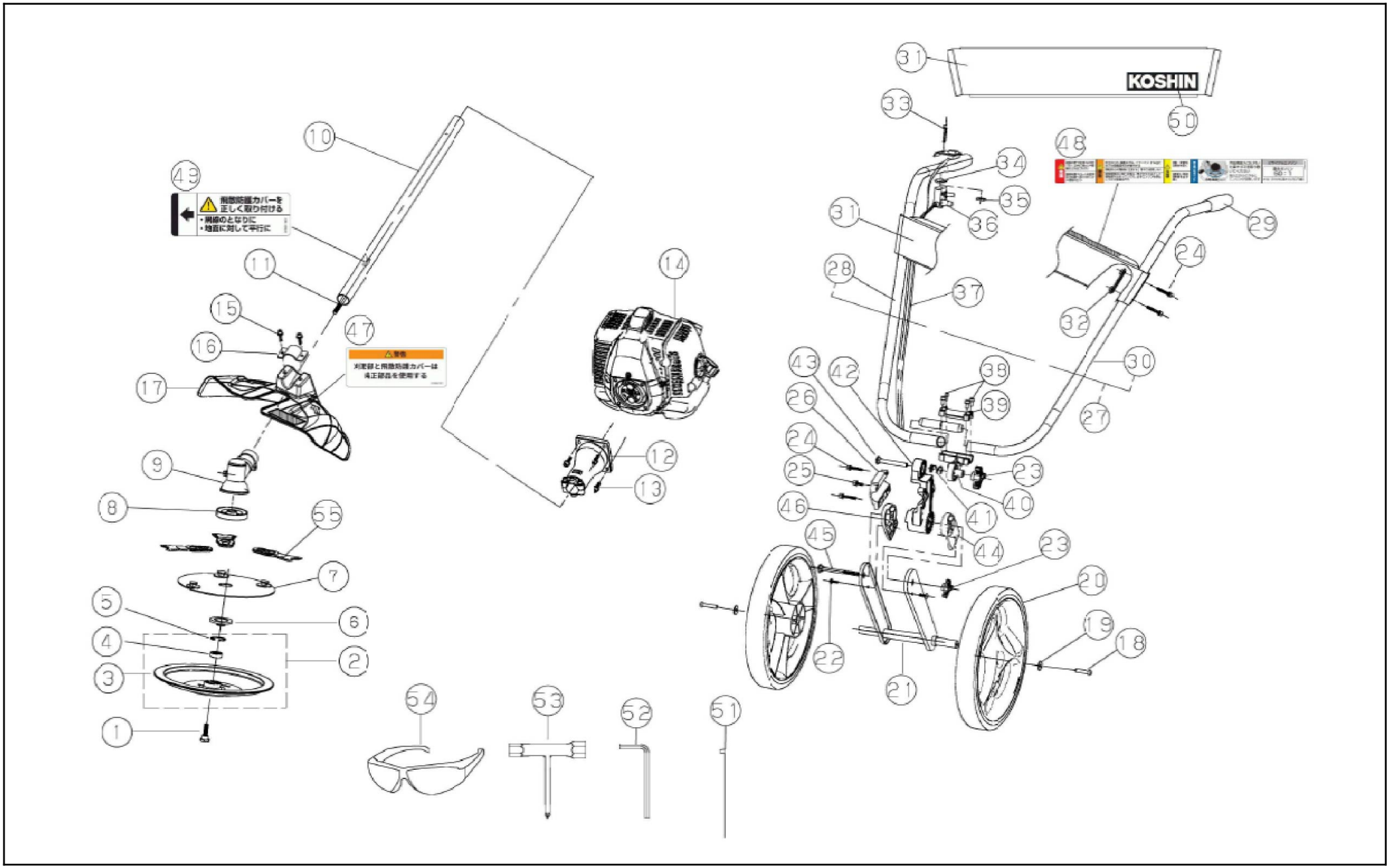

Copyright(c) KOSHIN Ltd. All Rights Reserved.

□単価記入なき部品の販売は行っておりません。
□単価は予告なく変更することがあります。
□表示価格に消費税は含まれておりません。
□送料は別途料金がかかります。

No.	品番	品名	規格・材質	構成数	定価	備考
1	076025901	EFR刈刃固定ボルト	40CR	1	700	(N)
2	076804001	EFR接地円盤クミ		1	2,900	
3	076026001	EFR接地円盤	PA	1	0	No.2 クミで供給
4	076009901	EBC-35Cﾅｲﾛﾝｶｯﾀｰ軸受	GCR+NBR	1	400	(N)
5	076010001	EBC-35Cﾅｲﾛﾝｶｯﾀｰ止め輪	65MN	1	200	(N)
6	076027801	EFR押さえ金具		1	600	(N)
7	076804101	EFR刈刃円盤クミ		1	5,500	
8	076026501	EFR刃受金具		1	1,400	(N)
9	076800101	EBC-26C ｷﾞﾔﾎﾞｯｸｽｸﾐ		1	4,400	
10	076800803	EBC-26Cドライブパイプクミ		1	3,700	
11	076003001	EBC-26C ﾄﾞﾗｲﾌﾞｼｬﾌﾄ		1	900	
12	076800201	EBC-26C シャフト継手クミ		1	6,600	
13	076006101	EBC-26C六角ﾎﾞﾙﾄ	M6X20	4	200	(N)
14	100314201	KC26-A1-Fエンジン		1	0	
15	076006201	EBC-26C六角穴付ﾎﾞﾙﾄ	M5X20	2	200	(N)
16	076001902	EBC-26C防護ｶﾊﾞｰ取付金具		1	200	(N)
17	076026601	EFR飛散防護カバー	PP	1	1,000	
18	076026701	EFRタイヤ用六角穴付きボルトM	M6×12	2	300	(N)
19	076002301	EBC-26Cタイヤワッシャー		2	200	(N)
20	076027901	EFRタイヤ		2	3,900	
21	076804201	EFRタイヤアームクミ		1	2,900	
22	076006401	EBC-26C十字穴付鍋ﾎﾞﾙﾄ	M5X14	2	200	(N)

Copyright(c) KOSHIN Ltd. All Rights Reserved.

□単価記入なき部品の販売は行っておりません。 □単価は予告なく変更することがあります。

□表示価格に消費税は含まれておりません。 □送料は別途料金がかかります。

No.	品番	品名	規格・材質	構成数	定価	備考
23	076803801	EBC-C固定ノブクミ		2	600	
24	076006601	EBC-26C六角穴付ﾎﾞﾙﾄ	M5X30	8	200	(N)
25	076006701	EBC-26C六角穴付ﾎﾞﾙﾄ	M5X12	1	200	(N)
26	076000601	EBC-26Cﾄﾞﾗｲﾌﾞﾊﾟｲﾌﾟﾏｳﾝﾄｶﾊﾞｰ		1	400	(N)
27	076801902	EBC-C分割ハンドルクミ		1	3,000	No.28,29,30のクミ
28	076801602	EBC-C分割ハンドル（右）クミ		1	0	No.27 クミで供給
29	076028001	EFRハンドルグリップ		2	600	
30	076801702	EBC-C分割ハンドル（左）クミ		1	0	No.27 クミで供給
31	076013201	EBC-Cハンドル繋ぎ板		1	1,400	
32	076013301	EBC-Cハンドル固定用ステー		2	300	(N)
33	076006901	EBC-26C六角穴付ﾎﾞﾙﾄ	M5X40	1	200	(N)
34	076007101	EBC-26Cスイッチゴム		1	200	(N)
35	076007201	EBC-26Cスイッチ４角ナット		1	200	(N)
36	076800601	EBC-26CｽﾛｯﾄﾙﾚﾊﾞｰCOMP		1	400	
37	076800701	EBC-26CｽﾛｯﾄﾙﾜｲﾔｰCOMP スイッチ付		1	1,100	
38	100027701	KC26 六角穴付きボルト	M5*25	4	200	(N)
39	076016701	EBC-43U ハンドル固定上カバー	ADC	1	400	(N)
40	076024801	EBC-C ﾊﾝﾄﾞﾙﾏｳﾝﾄ本体	ADC	1	800	
41	076025101	EBC-C ﾊﾝﾄﾞﾙﾏｳﾝﾄｽﾌﾟﾘﾝｸﾞ		1	200	(N)
42	076024701	EBC-C ﾄﾞﾗｲﾌﾞﾊﾟｲﾌﾟﾏｳﾝﾄ本体	ADC	1	2,100	
43	076024901	角根丸頭六角ボルト	M8×65	1	600	(N)
44	076000701	EBC-26Cタイヤ角度調整本体Ｂ		1	400	(N)

Copyright(c) KOSHIN Ltd. All Rights Reserved.

□単価記入なき部品の販売は行っておりません。
□単価は予告なく変更することがあります。
□表示価格に消費税は含まれておりません。
□送料は別途料金がかかります。

No.	品番	品名	規格・材質	構成数	定価	備考
45	076002701	角根丸頭六角ﾎﾞﾙﾄ	M8X90	1	400	(N)
46	076027001	EFRタイヤ角度調整本体Ａ		1	600	
47	076027301	EFR純正品ラベル		1	200	(N)
48	076000402	EBC-26C警告ラベル		1	300	(N)
49	076011501	EBCカバー取付注意ラベル		1	200	(N)
50	076027401	EFR KOSHINロゴラベル		1	300	(N)
51	076008601	EBC-26C結束バンド		4	200	(N)
52	076008701	EBC-26C六角レンチ		1	200	(N)
53	076013101	EBC-26C ﾌﾟﾗｸﾞﾚﾝﾁ	17X19	1	300	
54	076005101	EBC-26C ゴーグル		1	800	
55	0208722	PA-526 EFRブレード		3	1,500	12本入り PA-526(4971770-202221)
00	076025801	EFR-26C取説	A4 P36	1	0	(N)

Copyright(c) KOSHIN Ltd. All Rights Reserved.